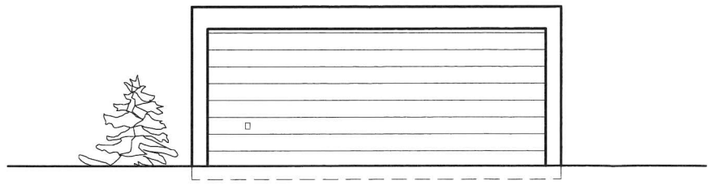

VORDERANSICHT

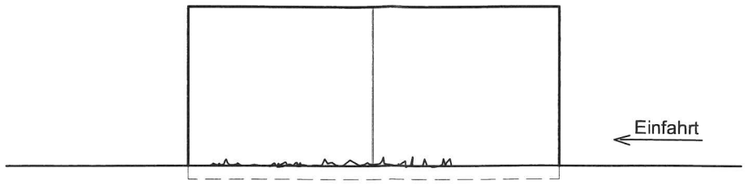

SEITENANSICHT

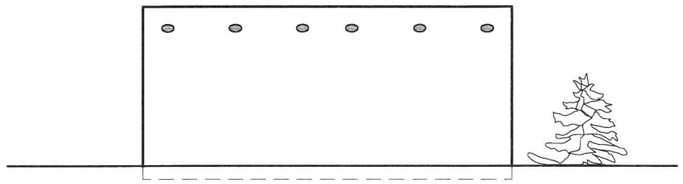

RÜCKANSICHT

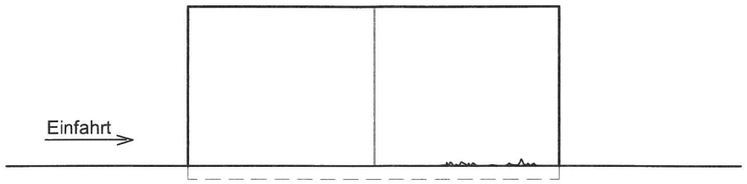

SEITENANSICHT

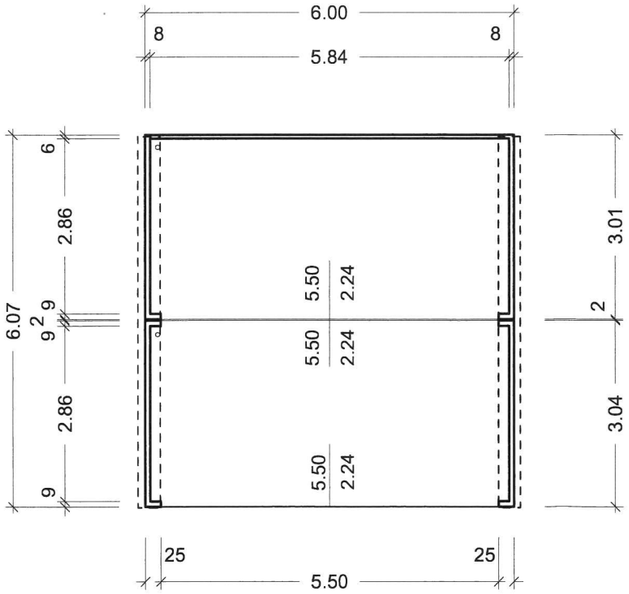

GRUNDRISS

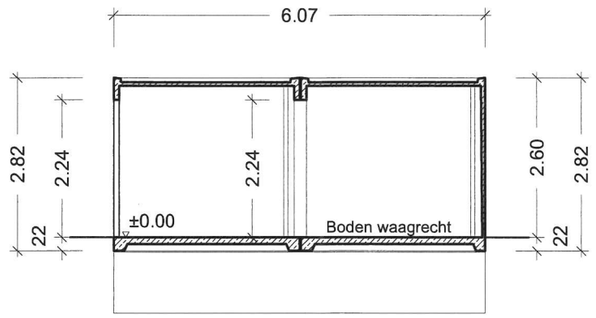

SCHNITT

Fundamente auf frostfreie Tiefe
und standsicheren Boden herstellen.

Angegebene Öffnungsmaße
sind Rohbaumaße.